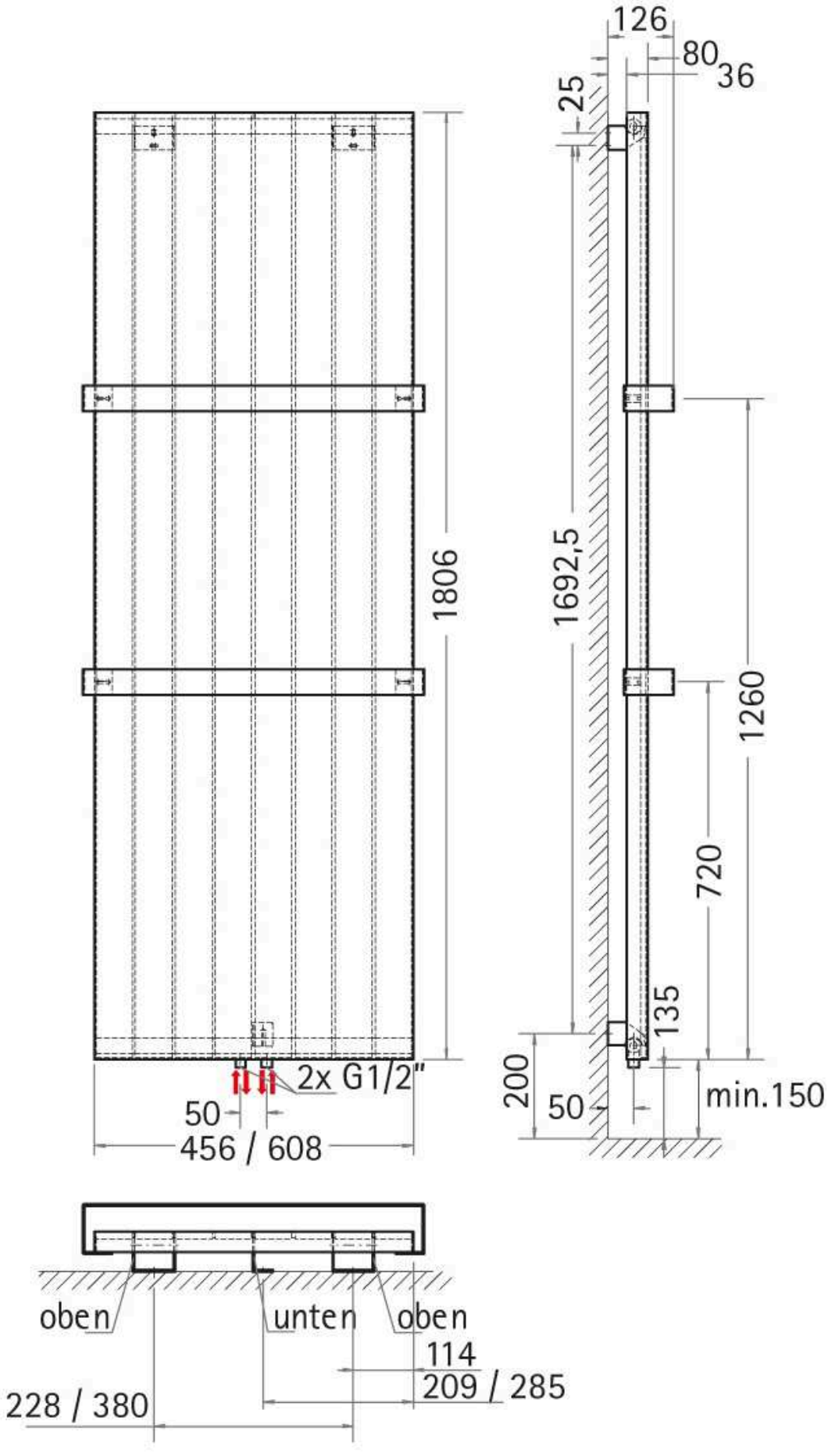
126
80
36
25
1806
1692,5
1260
720
135
200
50
min.150
2x G1/2"
50
456 / 608
oben
unten
oben
114
209 / 285
228 / 380